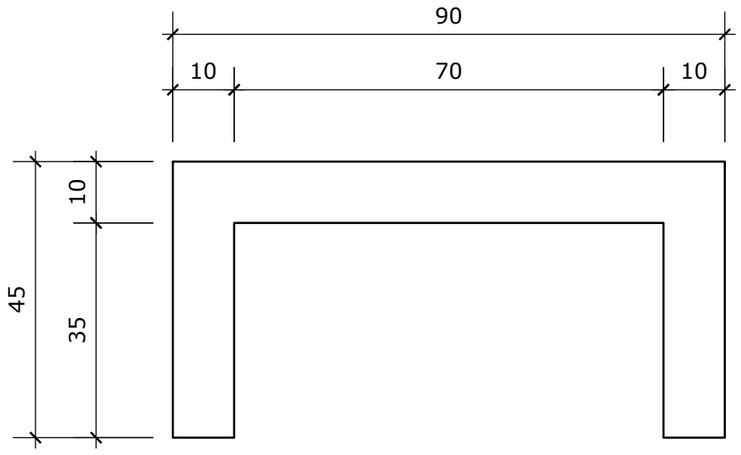

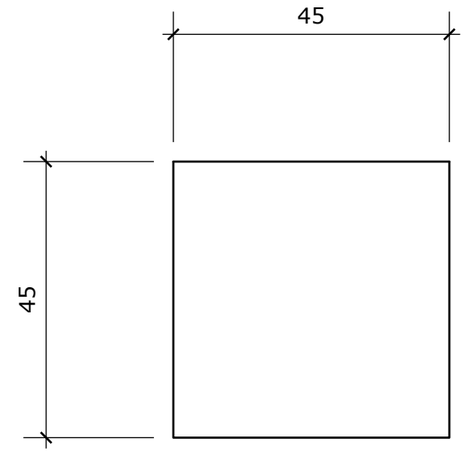

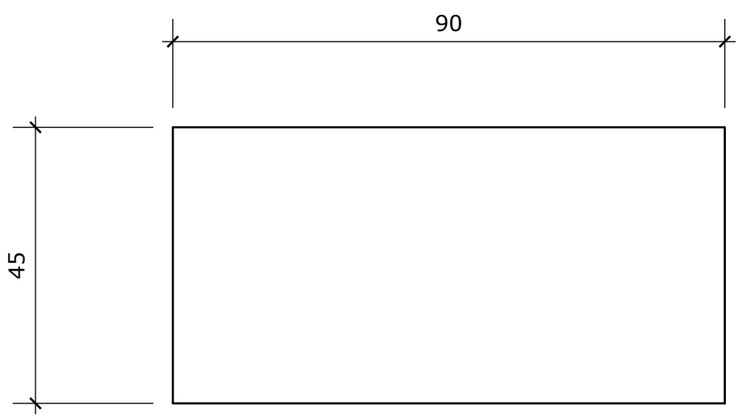

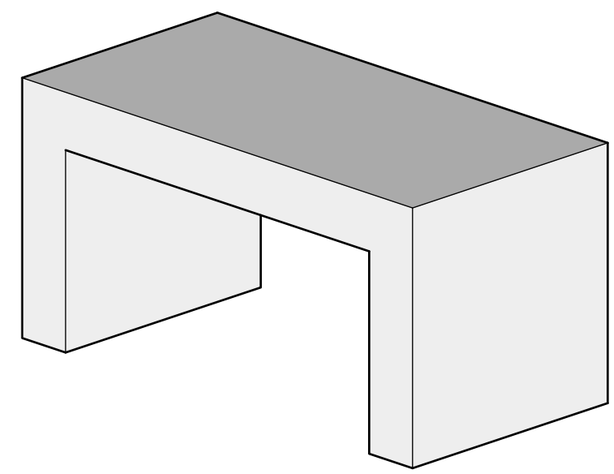

Betonbank Amriswil Typ 1	Mst. 1:10	Gez: CR	Gewicht: 175 kg
Art.-Nr. 76.0650			Datum: 03.09.2024
Ausführung: Betonbank Amriswil Typ1, grau glatt, 90 cm x 45 cm x 45 cm			

SILIDUR®
silisport Wir schaffen Freiräume